Xinhai®

山东鑫海矿业技术装备股份有限公司

SHANDONG XINHAI MINING TECHNOLOGY & EQUIPMENT INC.




www.ytxinhai.com

# 磨矿设备应用技术手册

## TECHNICAL MANUAL OF GRINDING EQUIPMENT

电话：15311826613　　网址：www.xinhaiminginggroup.cn　　官网：www.ytxinhai.com

# 磨矿设备

- 湿式节能格子型球磨机
- 湿式节能溢流型球磨机
- 圆锥格子型球磨机
- 圆锥溢流型球磨机
- 湿式格子型球磨机
- 湿式溢流型球磨机
- 湿式棒磨机
- 湿式长筒型球磨机
- 高效自磨机

电话：15311826613　　网址：www.xinhaiminninggroup.cn　　官网：www.ytxinhai.com

## 湿式节能格子型球磨机

### 原理概述

主要部件是一个直径和长度成一定合理比例的筒体，通过传动机械使其转动，物料从筒体给料端给入，在筒体内由于钢球及矿石本身的抛落冲击和自磨，物料得以粉碎。由于不断给入物料，其压力促使筒内物料由给料端向排料端移动。达到成品粒度的物料从筒体出料端排出。湿磨时，物料被水流带走。节能格子型球磨机在出料端有排料格子，排料口矿浆面低，可减少矿石过磨，防止钢球排出。在相同生产条件下，生产能力较高。滚动轴承，节能显著。

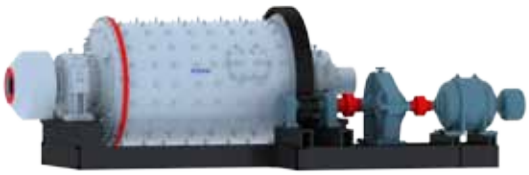

### 技术参数

| 型号 | 筒体直径 (mm) | 筒体长度 (mm) | 电机型号 | 电机功率 (kW) | 长 (mm) | 宽 (mm) | 高 (mm) | 处理能力 (t/h) | 有效容积 ($m^3$) | 最大装球量 (t) | 重量 (kg) |
|---|---|---|---|---|---|---|---|---|---|---|---|
| MQGg 1212 | 1200 | 1200 | Y200L2-6 | 22 | 3512 | 2076 | 1620 | 0.17~4.1 | 1.14 | 2.4 | 9610 |
| MQGg 1224 | 1200 | 2400 | Y280M-8 | 45 | 5745 | 2352 | 1778 | 0.26~6.15 | 2.4 | 4.6 | 12692 |
| MQGg 1240 | 1200 | 4000 | JR117-8 | 80 | 7990 | 2210 | 2262 | 0.34~8.3 | 3.8 | 7.8 | 15932 |
| MQGg 1515 | 1500 | 1500 | Y280M-8 | 45 | 5740 | 3075 | 2280 | 1.4~4.5 | 2.2 | 5 | 17125 |
| MQGg 1530 | 1500 | 3000 | JR117-8 | 80 | 7253 | 3070 | 2280 | 2.8~9 | 5 | 10 | 21425 |
| MQGg 1536 | 1500 | 3600 | JR126-8 | 110 | 8595 | 3185 | 2280 | 3~11 | 5.4 | 11.4 | 24213 |
| MQGg 1545 | 1500 | 4500 | JR127-8 | 130 | 9680 | 3254 | 2370 | 3.5~12.5 | 7 | 12 | 27346 |
| MQGg 1830 | 1800 | 3000 | JR136-8 | 180 | 8250 | 3620 | 2785 | 4.5~27 | 6.65 | 14 | 31850 |
| MQGg 1836 | 1800 | 3600 | JR136-8 | 180 | 8866 | 3683 | 2785 | 4.5~29 | 8.2 | 13.8 | 35467 |
| MQGg 1845 | 1800 | 4520 | JR137-8 | 210 | 9808 | 3683 | 2785 | 5~35 | 10.2 | 19 | 38909 |
| MQGg 1856 | 1800 | 5620 | JR137-8 | 210 | 10909 | 3683 | 2785 | 6~40 | 12.2 | 22 | 41681 |
| MQGg 1870 | 1800 | 7020 | JR138-8 | 245 | 12404 | 3783 | 2735 | 7~50 | 15 | 31.5 | 45166 |
| MQGg 2122 | 2100 | 2200 | JR128-8 | 155 | 7135 | 4137.7 | 3083 | 5~29 | 6.6 | 20 | 38340 |
| MQGg 2130 | 2100 | 3000 | JR136-8 | 180 | 8220 | 4220 | 3083 | 6.5~36 | 9 | 27 | 43100 |
| MQGg 2136 | 2100 | 3600 | JR137-8 | 210 | 9154.5 | 4320 | 3433 | 7.5~42 | 10.8 | 23.5 | 45833 |
| MQGg 2140 | 2100 | 4000 | JR137-8 | 210 | 9654 | 4320 | 3083 | 7.5~45 | 12.8 | 22.5 | 47262.4 |
| MQGg 2145 | 2100 | 4500 | JR137-6 | 280 | 10350 | 4253 | 3125 | 10~50 | 13.5 | 23.6 | 52648 |
| MQGg 2230 | 2200 | 3000 | JR137-8 | 210 | 8220 | 3864 | 3183 | 7.5~45 | 9.8 | 20.6 | 44600 |
| MQGg 2430 | 2400 | 3000 | JR138-8 | 280 | 9023.5 | 4836.4 | 3490 | 7.2~92 | 11.5 | 22.5 | 59544.5 |
| MQGg 2436 | 2400 | 3600 | JR138-8 | 320 | 9604.5 | 4836.4 | 4060 | 8~100 | 13.8 | 25.5 | 63932.5 |
| MQGg 2442 | 2400 | 4200 | JR138-8 | 380 | 10204.5 | 4836.4 | 4060 | 8~110 | 16 | 30 | 73883 |
| MQGg 2721 | 2700 | 2100 | JR138-8 | 245 | 8300 | 4786.4 | 3495 | 7.2~84 | 10.7 | 23 | 66743 |
| MQGg 2727 | 2700 | 2700 | JR137-6 | 280 | 8901 | 4786.4 | 3490 | 7~110 | 13.8 | 29 | 71030 |
| MQGg 2730 | 2700 | 3000 | JR1410-8 | 320 | 9610 | 5000 | 3495 | 8~115 | 15.3 | 32 | 83909.2 |
| MQGg 2732 | 2700 | 3200 | JR1410-8 | 320 | 10724 | 5000 | 3620 | 8~120 | 15.7 | 32 | 88073 |
| MQGg 2736 | 2700 | 3600 | JR158-8 | 380 | 10409 | 5150 | 3620 | 12~145 | 17.7 | 37 | 95300 |
| MQGg 2740 | 2700 | 4000 | JR158-8 | 380 | 10609 | 5150 | 3620 | 12.5~152 | 19 | 42 | 98454 |
| MQGg 2745 | 2700 | 4500 | JR1510-8 | 450 | 11534 | 5200 | 3670 | 13~160 | 22 | 40 | 100016 |
| MQGg 2747 | 2700 | 4700 | JR1510-8 | 450 | 11779 | 5571 | 4175 | 13~170 | 23 | 45 | 104615 |
| MQGg 2760 | 2700 | 6000 | JR1512-8 | 630 | 13299 | 5540.6 | 5140 | 15~200 | 30 | 60 | 119546 |
| MQGg 2836 | 2800 | 3600 | JR1510-8 | 400 | 10964 | 5350 | 3670 | 13~160 | 19.7 | 41 | 106350 |
| MQGg 3231 | 3200 | 3100 | TDMK630-36 | 630 | 12750 | 6750 | 5150 | 14~180 | 22.5 | 45 | 115430 |
| MQGg 3245 | 3200 | 4500 | TDMK800-36 | 800 | 13896 | 7200 | 5152.5 | 95~110 | 32.8 | 65 | 147588 |
| MQGg 3645 | 3600 | 4500 | TDMK1250-40 | 1250 | 18280 | 7700 | 5496 | 115~170 | 41.5 | 76 | 185832 |

## 设备特点

◎ 传动采用大型双列调心滚子轴承代替滑动轴承，摩擦力大大降低，启动容易、节能 20%-30%；
◎ 采用波形衬板，增加了球矿接触表面，加强研磨作用，且对矿石有提升能力，减小了能耗；
◎ 2.1 米以下（不包含 2.1 米）小型球磨机，采用整体机架，便于土建施工和设备安装；
◎ 大排矿口，生产能力大；
◎ 油雾润滑装置，保证大小齿轮润滑可靠。

## 使用范围

常用于磨矿粒度较粗的矿石。

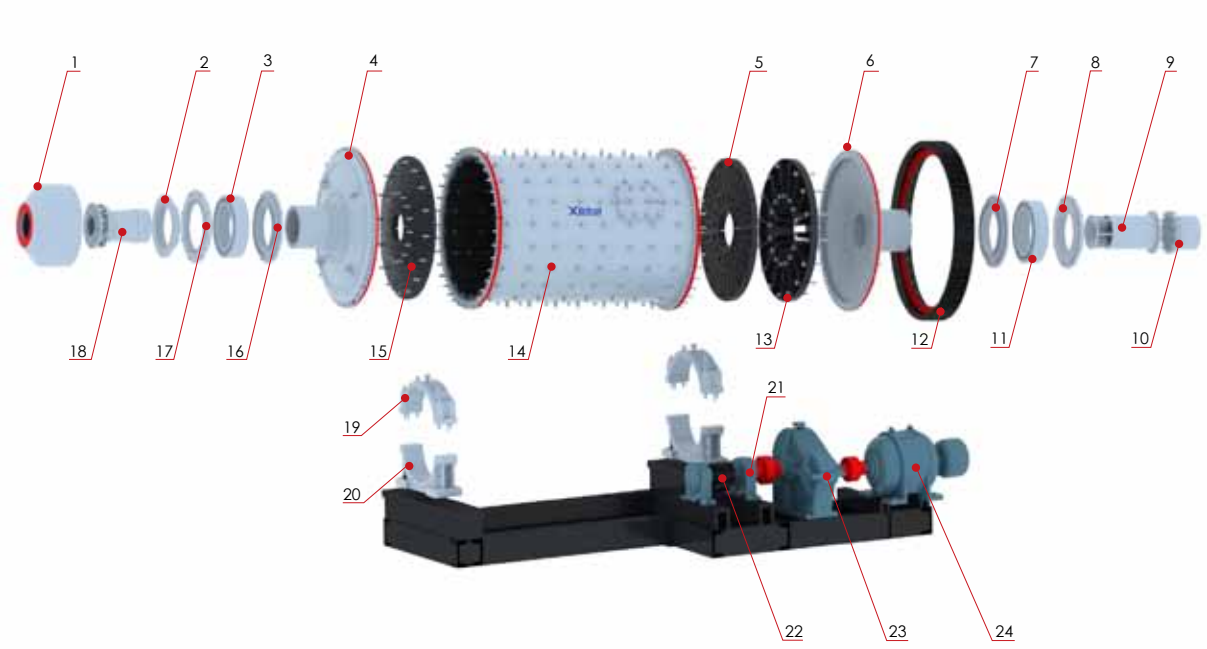


■ 湿式节能格子型球磨机拆分图

◎ 注：1. 给料器　2. 密封盖　3. 轴承　4. 进料端盖　5. 格子板　6. 出料端盖
7. 压盖　8. 压盖　9. 格子型出料口　10. 出料接口　11. 轴承　12. 大齿轮
13. 导料筋板　14. 格子型筒体　15. 端衬板　16. 压盖　17. 压盖　18. 进料口
19. 轴承盖　20. 轴承座　21. 小齿轮轴承座　22. 小齿轮　23. 减速器　24. 电动机

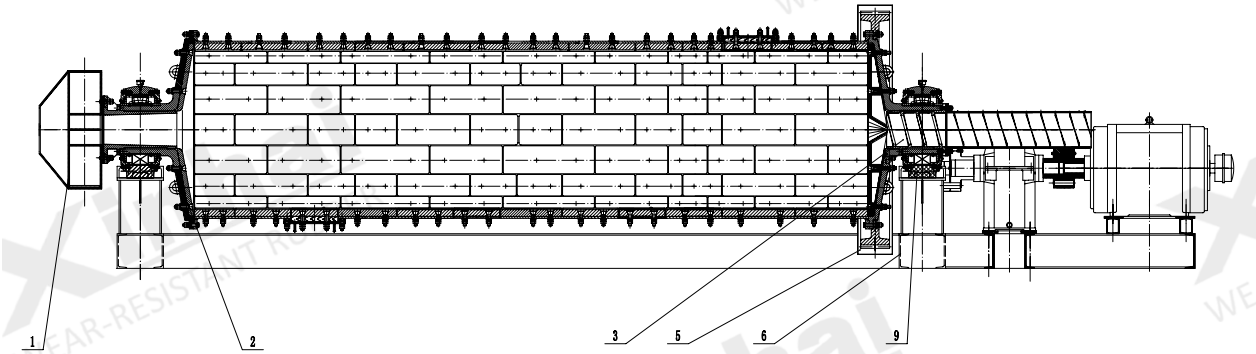


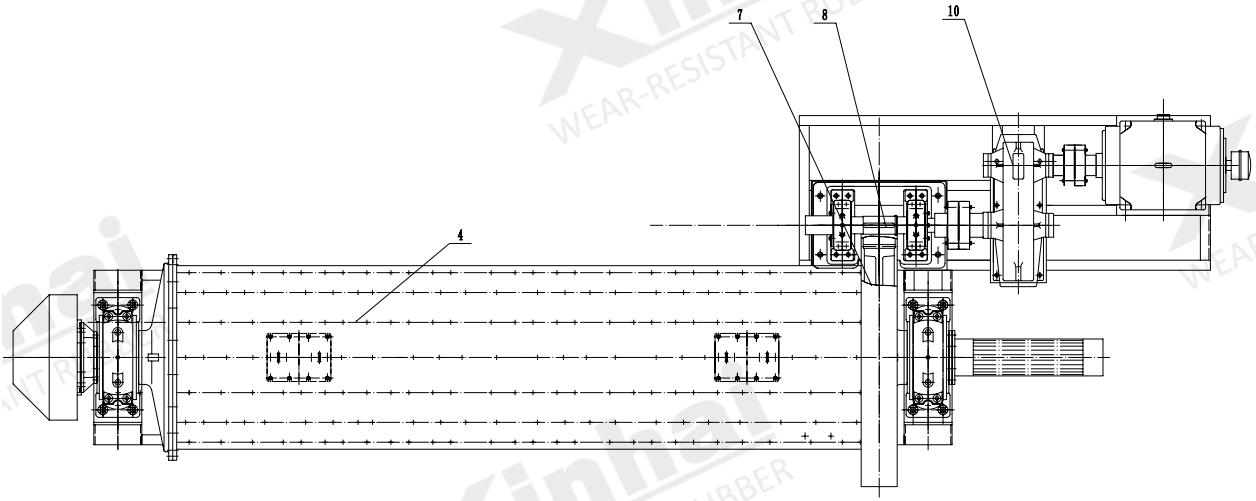


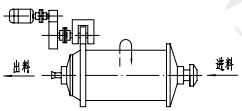


右旋传动布置图

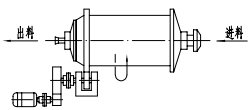


左旋传动布置图

## ■ 湿式节能格子型球磨机结构图

◎ 注：1. 给料器　2. 进料部　3. 出料部
4. 筒体部　5. 齿轮罩　6. 机架部
7. 大齿轮　8. 小齿轮　9. 滚动轴承装配
10. 传动部　11. 基础资料图

电话：15311826613　网址：www.xinhaiminginggroup.cn　官网：www.ytxinhai.com

# 湿式节能溢流型球磨机

## 原理概述

主要部件是一个直径和长度成一定合理比例的筒体，通过传动机械使其转动，物料从筒体给料端给入，在筒体内由于钢球及矿石本身的抛落冲击和自磨,物料得以粉碎。由于不断給入物料，其压力促使筒内物料由给料端向排料端移动。达到成品粒度的物料从筒体出料端排出。湿磨时，物料被水流带走。中空轴带有反螺旋叶片，可将溢流的钢球及粗矿块返回磨机内。结构相对简单，作业率也较高。滚动轴承，节能显著。

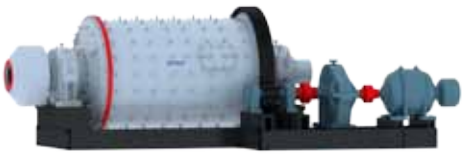

## 设备特点

◎ 传动采用大型双列调心滚子轴承代替滑动轴承，摩擦力大大降低，启动容易、节能 20%-30%；

◎ 采用波形衬板，增加了球矿接触表面，加强研磨作用，且对矿石有提升能力，减小了能耗；

◎ 2.1 米以下（不包含 2.1 米）小型球磨机，采用整体机架，便于土建施工和设备安装；

◎ 大排矿口，生产能力大；

◎ 油雾润滑装置，保证大小齿轮润滑可靠。

## 使用范围

常用于磨矿细度较细的矿石。

## 技术参数

| 型号 | 筒体直径 (mm) | 筒体长度 (mm) | 电机型号 | 电机功率 (kW) | 长 (mm) | 宽 (mm) | 高 (mm) | 处理能力 (t/h) | 有效容积 ($m^3$) | 最大装球量 (t) | 重量 (kg) |
|---|---|---|---|---|---|---|---|---|---|---|---|
| MQYg 0912 | 900 | 1200 | Y1800L-6 | 15 | 3666 | 1835 | 1400 | 0.25~1.2 | 0.7 | 1 | 4265 |
| MQYg 0918 | 900 | 1800 | Y225M-8 | 22 | 4401 | 2535 | 2070 | 0.25~1.6 | 0.9 | 1.66 | 5235 |
| MQYg 1212 | 1200 | 1200 | Y200L2-6 | 22 | 3512 | 2076 | 1620 | 0.17~4.1 | 1.14 | 1.9 | 9610 |
| MQYg 1224 | 1200 | 2400 | Y280M-8 | 45 | 5745 | 2352 | 1778 | 0.26~6.15 | 2.4 | 4.8 | 12219 |
| MQYg 1240 | 1200 | 4000 | JR117-8 | 80 | 7990 | 2412 | 1728 | 0.34~8.3 | 3.7 | 7.8 | 15600 |
| MQYg 1515 | 1500 | 1500 | Y280M-8 | 45 | 5740 | 3075 | 2280 | 1.4~4.5 | 2.2 | 4.2 | 17125 |
| MQYg 1530 | 1500 | 3000 | JR117-8 | 80 | 7253 | 3070 | 2280 | 2.8~9 | 5 | 10 | 21129 |
| MQYg 1536 | 1500 | 3600 | JR126-8 | 110 | 8595 | 3185 | 2280 | 2.8~10 | 5.4 | 10 | 23933 |
| MQYg 1545 | 1500 | 4500 | JR127-8 | 130 | 9680 | 3254 | 2370 | 3.5~12.5 | 7 | 12 | 27500 |
| MQYg 1557 | 1500 | 5700 | JR127-8 | 130 | 10880 | 3254 | 2370 | 4.5~16 | 8.9 | 15 | 29359 |
| MQYg 1836 | 1800 | 3620 | JR136-8 | 180 | 8865 | 3683 | 2785 | 4.5~29 | 8.2 | 13.8 | 34970 |
| MQYg 1845 | 1800 | 4520 | JR137-8 | 210 | 9750 | 3683 | 2785 | 5~33 | 10.2 | 19 | 37480 |
| MQYg 1857 | 1830 | 5720 | JR137-8 | 210 | 11009 | 3683 | 2785 | 6~40 | 12.5 | 22 | 42096 |
| MQYg 1863 | 1800 | 6320 | JR138-8 | 320 | 11690 | 3781 | 2775 | 6~45 | 14.2 | 25 | 45520.5 |
| MQYg 1870 | 1800 | 7020 | JR138-8 | 245 | 12599 | 3783 | 2735 | 7~47 | 15 | 31.5 | 45136 |
| MQYg 1875 | 1800 | 7500 | JR138-8 | 245 | 12850 | 3783 | 2775 | 7.5~54 | 17 | 30 | 49450 |
| MQYg 2122 | 2100 | 2200 | JR128-8 | 155 | 7235 | 4120 | 3083 | 5~29 | 6.6 | 20 | 35963 |
| MQYg 2130 | 2100 | 3000 | JR136-8 | 180 | 8220 | 4220 | 3083 | 6.5~36 | 9 | 27 | 40157 |
| MQYg 2136 | 2100 | 3600 | JR137-8 | 210 | 8958 | 4320 | 3025 | 7.5~42 | 10.8 | 23.5 | 44132.5 |
| MQYg 2145 | 2100 | 4500 | JR138-8 | 245 | 10350 | 4268 | 3121 | 10~45 | 13.5 | 23.6 | 42772 |
| MQYg 2430 | 2400 | 3000 | JR138-8 | 280 | 9023.5 | 4836.4 | 3490 | 7.2~92 | 11.5 | 22.5 | 57455.5 |
| MQYg 2436 | 2400 | 3600 | JR137-6 | 280 | 9623.5 | 4836.4 | 3490 | 8~110 | 13.8 | 25.5 | 60861.5 |
| MQYg 2442 | 2400 | 4200 | JR138-8 | 320 | 10204.5 | 4836.4 | 3440 | 8~130 | 16.5 | 31.5 | 63829.5 |
| MQYg 2445 | 2400 | 4500 | JR1510-8 | 380 | 11132.5 | 5091.4 | 4065 | 8.5~140 | 17.5 | 31 | 75923 |
| MQYg 2460 | 2400 | 6000 | JR1510-8 | 450 | 12623.5 | 5201.4 | 4060 | 9~180 | 23 | 40 | 83869 |
| MQYg 2727 | 2700 | 2700 | JR137-6 | 280 | 8901 | 4786.4 | 3620 | 7~110 | 13.8 | 29 | 66201 |
| MQYg 2730 | 2700 | 3000 | JR137-6 | 280 | 9201 | 4786.4 | 3620 | 8~115 | 15.3 | 32 | 72415 |
| MQYg 2732 | 2700 | 3200 | JR1410-8 | 320 | 10729 | 5000 | 3620 | 8~120 | 15.7 | 32 | 83110 |
| MQYg 2736 | 2700 | 3600 | JR158-8 | 380 | 10764 | 5150 | 3620 | 12~145 | 17.7 | 37 | 90441 |
| MQYg 2740 | 2700 | 4000 | JR1510-8 | 380 | 10870 | 5050 | 3620 | 12.5~152 | 19 | 40 | 93441 |
| MQYg 2745 | 2700 | 4500 | JR1510-8 | 380 | 11664 | 5150 | 3620 | 12.5~163 | 20.5 | 40 | 96196 |
| MQYg 2747 | 2700 | 4700 | JR1510-8 | 400 | 11864 | 5150 | 3620 | 13~170 | 23 | 45 | 97605 |
| MQYg 3231 | 3200 | 3100 | TDMK630-36 | 630 | 12550 | 6750 | 5150 | 14~180 | 21.4 | 45 | 112430 |
| MQYg 3245 | 3200 | 4500 | TDMK630-36 | 630 | 13950 | 7200 | 5152.5 | 95~110 | 32.8 | 65 | 141629 |
| MQYg 3660 | 3600 | 6000 | TDMK1250-40 | 1250 | 19780 | 7700 | 5496 | 120~200 | 55 | 102 | 193483 |

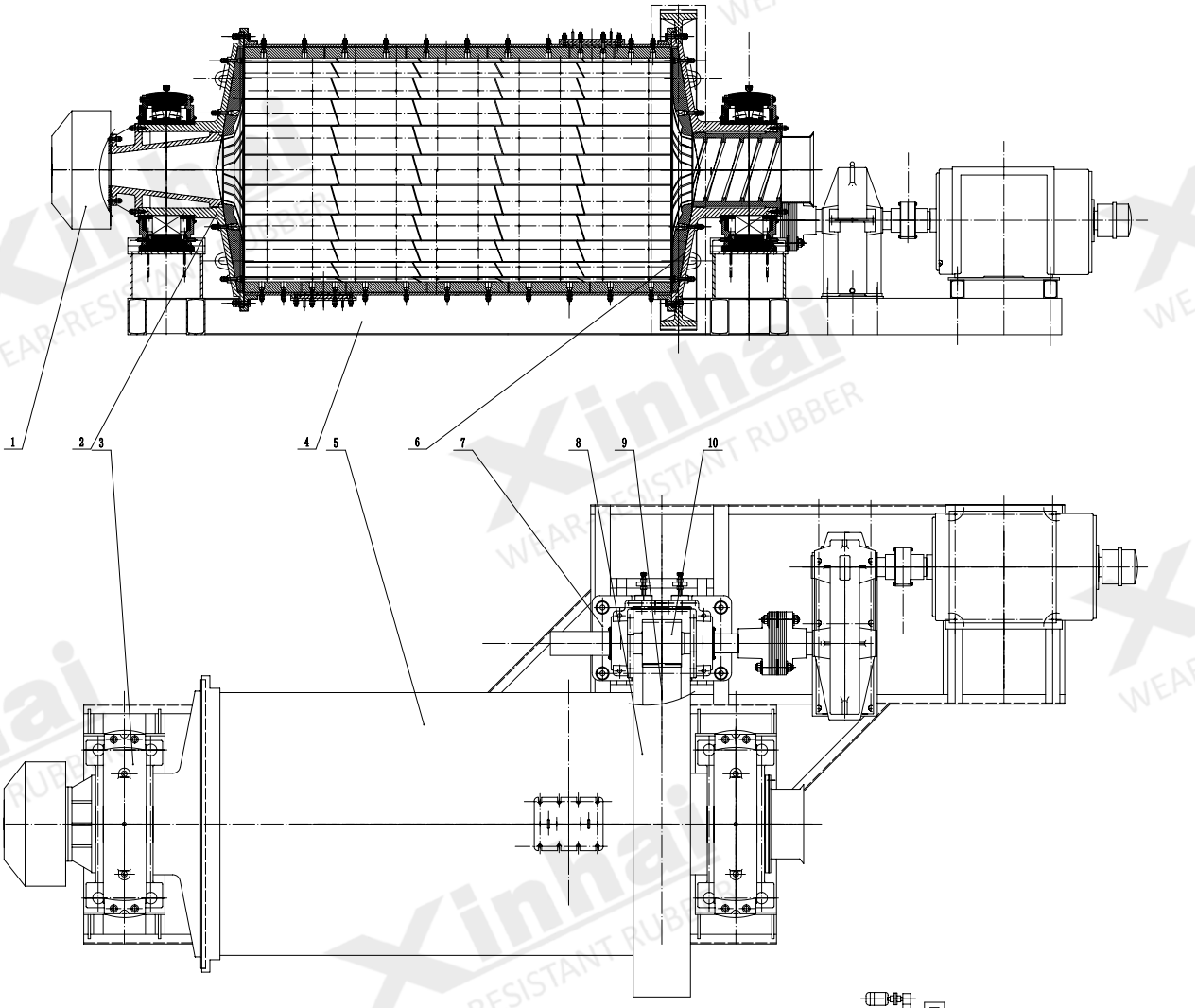


## ■ 湿式节能溢流型球磨机结构图

注：1. 给料器　2. 进料部
3. 主轴承部　4. 支架
5. 筒体部　6. 出料部
7. 传动部　8. 齿轮罩部
9. 大齿轮　10. 小齿轮
11. 基础资料图

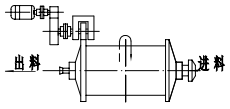


右旋传动布置图

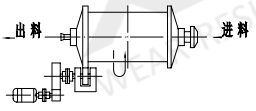


左旋传动布置图

电话：15311826613　网址：www.xinhaiminginggroup.cn　官网：www.ytxinhai.com

# 圆锥格子型球磨机

## 原理概述

主要部件是一个直径和长度成一定合理比例的筒体，通过传动机械使其转动，物料从筒体给料端给入，在筒体内由于钢球及矿石本身的抛落冲击和自磨，物料得以粉碎。由于不断给入物料，其压力促使筒内物料由给料端向排料端移动。达到成品粒度的物料从筒体出料端排出。



## 设备特点

◎ 传动采用大型双列调心滚子轴承代替滑动轴承，摩擦力大大降低，启动容易、节能显著；
◎ 出料端采取锥型设计，既增加容积，又迫使锥体端的物料和钢球分级，愈接近出料口、钢球直径愈小，增加反复研磨作用；
◎ 采用波形衬板，增加了球矿接触表面，加强研磨作用，且对矿石有提升能力，减小了能耗；
◎ 2.1 米以下（不包含 2.1 米）小型球磨机，采用整体机架，便于土建施工和设备安装。

## 使用范围

常用于磨矿粒度较粗的矿石。

## 技术参数

| 型号 | 筒体直径 (mm) | 筒体长度 (mm) | 筒体转速 (r/min) | 电机型号 | 电机功率 (kW) | 电机转速 (r/min) | 长 (mm) | 宽 (mm) | 高 (mm) | 有效容积 ($m^3$) | 最大装球量 (t) | 重量 (kg) |
|---|---|---|---|---|---|---|---|---|---|---|---|---|
| GZMg 0912 | φ900/φ675 | 900/300 | 41 | Y160L-6 | 11 | 970 | 3271 | 1815 | 1400 | 0.65 | 1 | 4363 |
| GZMg 0916 | φ900/φ675 | 1350/300 | 41 | Y180L-6 | 15 | 970 | 3786 | 1815 | 1400 | 0.83 | 1.35 | 4944 |
| GZMg 0918 | φ900/φ675 | 1500/300 | 41 | Y180L-6 | 15 | 970 | 3936 | 1815 | 1400 | 0.91 | 1.5 | 5200 |
| GZMg 0921 | φ900/φ675 | 1800/300 | 41 | Y200L1-6 | 18.5 | 970 | 4301 | 1815 | 1400 | 0.97 | 1.67 | 5448 |
| GZMg 1216 | φ1200/φ900 | 1200/400 | 36.4 | Y200L2-6 | 22 | 970 | 3912 | 2076 | 1620 | 1.67 | 2.87 | 6610 |
| GZMg 1220 | φ1200/φ900 | 1600/400 | 36.75 | Y225M-6 | 30 | 980 | 4443 | 2076 | 1620 | 2.14 | 3.68 | 7400 |
| GZMg 1224 | φ1200/φ900 | 2000/400 | 36.75 | Y250M-6 | 37 | 980 | 5088 | 2138 | 1670 | 2.61 | 4.49 | 9410 |
| GZMg 1226 | φ1200/φ900 | 2200/400 | 36.75 | Y250M-6 | 37 | 980 | 5288 | 2138 | 1670 | 2.84 | 4.88 | 9757 |
| GZMg 1228 | φ1200/φ900 | 2400/400 | 36.75 | Y280S-6 | 45 | 980 | 5558 | 2168 | 1670 | 3.07 | 5.28 | 10270 |
| GZMg 1520 | φ1500/φ1200 | 1500/500 | 30.9 | Y280M-8 | 45 | 740 | 4825 | 2785 | 2120 | 2.84 | 4.88 | 13011 |
| GZMg 1523 | φ1500/φ1200 | 1800/500 | 30.9 | YR280S-8 | 55 | 723 | 5335 | 2785 | 2120 | 3.29 | 5.66 | 14033 |
| GZMg 1526 | φ1500/φ1200 | 2100/500 | 30.9 | YR280S-8 | 55 | 725 | 5640 | 2750 | 2110 | 3.74 | 6.43 | 14814 |
| GZMg 1529 | φ1500/φ1200 | 2400/500 | 30.9 | JR117-8 | 80 | 725 | 6173 | 2785 | 2120 | 4.19 | 7.2 | 17209 |
| GZMg 1535 | φ1500/φ1200 | 3000/500 | 30.9 | JR117-8 | 80 | 725 | 6773 | 2785 | 2120 | 5.08 | 8.74 | 18710 |
| GZMg 1545 | φ1500/φ1200 | 4000/500 | 30.9 | JR126-8 | 110 | 725 | 8708 | 2875 | 2190 | 6.6 | 11 | 22578 |
| GZMg 1831 | φ1800/φ1390 | 2510/600 | 25.4 | JR137-8 | 210 | 735 | 7756.87 | 3683 | 2785 | 6.5 | 11.5 | 30947 |
| GZMg 1835 | φ1800/φ1390 | 2910/600 | 25.4 | JR137-8 | 210 | 735 | 8156.87 | 3683 | 2785 | 7.35 | 13 | 31349 |
| GZMg 2131 | φ2100/φ1670 | 2500/600 | 24.05 | JR128-8 | 155 | 725 | 7579 | 3750 | 2825 | 9 | 16.5 | 34920 |
| GZMg 2136 | φ2100/φ1670 | 3000/600 | 24.05 | JR136-8 | 180 | 735 | 8180 | 4264 | 3183 | 10.46 | 19.2 | 41640 |
| GZMg 2130 | φ2100/φ1670 | 2400/600 | 24.05 | JR136-8 | 180 | 735 | 7580 | 4214 | 3183 | 8.75 | 16 | 38732 |
| GZMg 2141 | φ2100/φ1670 | 3500/600 | 24.05 | JR137-8 | 210 | 735 | 8913 | 4350 | 3183 | 11.92 | 21.5 | 44626 |
| GZMg 2145 | φ2100/φ1670 | 3750/750 | 23.3 | JR138-8 | 245 | 735 | 9556 | 4274 | 3230 | 12.5 | 22.6 | 48871 |
| GZMg 2430 | φ2400/φ1670 | 2300/700 | 22 | JR137-6 | 280 | 960 | 9023 | 4836 | 3383 | 11.5 | 4122 | 59516 |
| GZMg 2727 | φ2700/φ2100 | 2285/550 | 21.62 | JR138-8 | 245 | 735 | 8041 | 5051.4 | 3650 | 12.9 | 25.8 | 60844 |
| GZMg 2733 | φ2700/φ2287 | 2750/550 | 21.6 | JR138-8 | 245 | 735 | 8433 | 4897 | 4385 | 15.9 | 28 | 69302 |
| GZMg 2736 | φ2700/φ2287 | 3050/550 | 21.6 | JR157-8 | 320 | 750 | 8735 | 4897 | 4385 | 17.5 | 33.2 | 72365 |
| GZMg 2740 | φ2700/φ2287 | 3450/550 | 20.76 | JR158-8 | 380 | 750 | 9565 | 5150 | 3620 | 19.7 | 38.2 | 76852 |
| GZMg 2742 | φ2700/φ2287 | 3650/550 | 20.76 | JR158-8 | 380 | 750 | 9765 | 5150 | 3640 | 20 | 41 | 78979 |

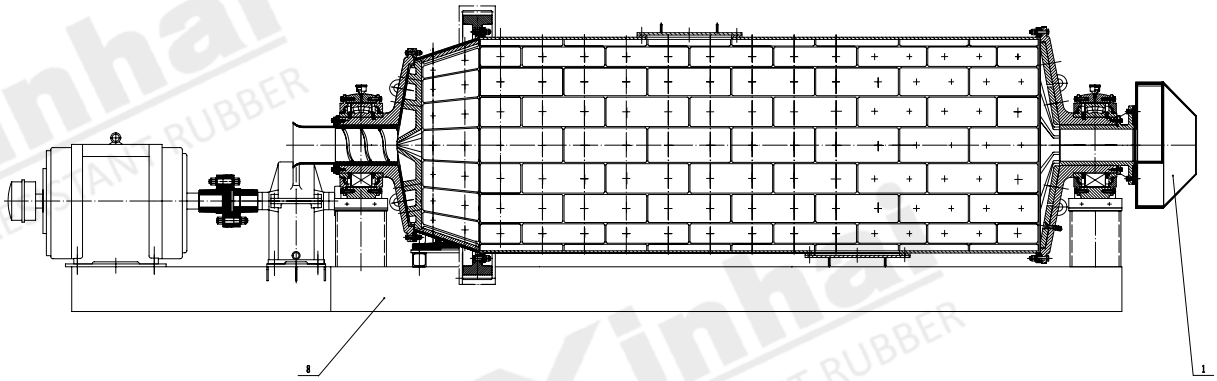


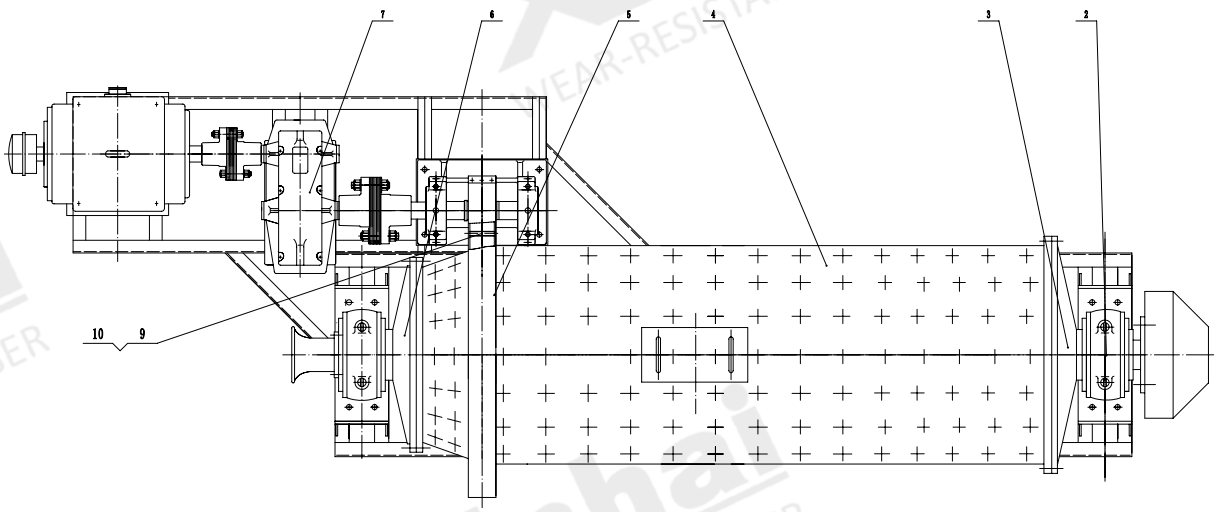


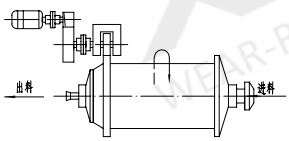


右旋传动布置图

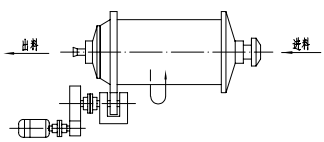


左旋传动布置图

## ■ 圆锥格子型球磨机结构图

注：1. 给料器　2. 滚动轴承装备　3. 进料部　4. 筒体部
5. 齿轮罩部　6. 出料部　7. 传动部　8. 支架
9. 大齿轮　10. 小齿轮

## 圆锥溢流型球磨机

### 原理概述

主要部件是一个直径和长度成一定合理比例的筒体，通过传动机械使其转动，物料从筒体给料端给入，在筒体内由于钢球及矿石本身的抛落冲击和自磨，物料得以粉碎。由于不断給入物料，其压力促使筒内物料由给料端向排料端移动。达到成品粒度的物料从筒体出料端排出。



### 设备特点

◎ 传动采用大型双列调心滚子轴承代替滑动轴承，摩擦力大大降低，启动容易、节能显著；

◎ 出料端采取锥型设计，既增加容积，又迫使锥体端的物料和钢球分级，愈接近出料口、钢球直径愈小，增加反复研磨作用；

◎ 采用波形衬板，增加了球矿接触表面，加强研磨作用，且对矿石有提升能力，减小了能耗；

◎ 2.1 米以下（不包含 2.1 米）小型球磨机，采用整体机架，便于土建施工和设备安装。

### 使用范围

常用于细磨作业。

### 技术参数

| 型号 | 筒体直径 (mm) | 筒体长度 (mm) | 筒体转速 (r/min) | 电机型号 | 电机功率 (kW) | 电机转速 (r/min) | 长 (mm) | 宽 (mm) | 高 (mm) | 有效容积 ($m^3$) | 最大装球量 (t) | 重量 (kg) |
|---|---|---|---|---|---|---|---|---|---|---|---|---|
| GZM 0912 | φ900/φ675 | 900/300 | 41 | Y160L-6 | 11 | 970 | 3271 | 1815 | 1400 | 0.65 | 1 | 4263 |
| GZM 0916 | φ900/φ675 | 1300/300 | 41 | Y180L-6 | 15 | 970 | 3786 | 1815 | 1400 | 0.83 | 1.35 | 4844 |
| GZM 0918 | φ900/φ675 | 1500/300 | 41 | Y180L-6 | 15 | 970 | 3936 | 1815 | 1400 | 0.91 | 1.5 | 5100 |
| GZM 0921 | φ900/φ675 | 1800/300 | 41 | Y200L1-6 | 18.5 | 970 | 4301 | 1815 | 1400 | 1.07 | 1.7 | 5420 |
| GZM 1216 | φ1200/φ900 | 1200/400 | 36.4 | Y200L2-6 | 22 | 970 | 3911 | 2076 | 1620 | 1.44 | 2.59 | 6500 |
| GZM 1220 | φ1200/φ900 | 1600/400 | 36.75 | Y225M-6 | 30 | 980 | 4443 | 2076 | 1620 | 1.79 | 3.23 | 7300 |
| GZM 1224 | φ1200/φ900 | 2000/400 | 36.4 | Y250M-6 | 37 | 980 | 5088 | 2138 | 1670 | 2.16 | 3.89 | 9300 |
| GZM 1226 | φ1200/φ900 | 2200/400 | 36.4 | Y250M-6 | 37 | 980 | 5288 | 2138 | 1670 | 2.33 | 4.2 | 9647 |
| GZM 1228 | φ1200/φ900 | 2400/400 | 36.8 | Y280S-6 | 45 | 980 | 5558 | 2168 | 1670 | 2.52 | 4.53 | 10160 |
| GZM 1230 | φ1200/φ900 | 2600/400 | 36.8 | Y280S-6 | 45 | 980 | 5758 | 2168 | 1670 | 2.7 | 4.85 | 10510 |
| GZM 1241 | φ1200/φ900 | 3700/400 | 36.8 | Y280M-6 | 55 | 980 | 6908 | 2168 | 1670 | 3.6 | 6.47 | 12460 |
| GZM 1520 | φ1500/φ1200 | 1500/500 | 30.9 | Y280M-8 | 45 | 740 | 4825 | 2785 | 2120 | 2.84 | 4.88 | 12891 |
| GZM 1523 | φ1500/φ1200 | 1800/500 | 30.9 | YR280S-8 | 55 | 723 | 5335 | 2940 | 2110 | 3.29 | 5.66 | 13913 |
| GZM 1526 | φ1500/φ1200 | 2100/500 | 30.9 | YR280S-8 | 55 | 725 | 5640 | 2750 | 2110 | 3.74 | 6.43 | 14684 |
| GZM 1529 | φ1500/φ1200 | 2400/500 | 30.9 | JR117-8 | 80 | 725 | 6173 | 2785 | 2120 | 4.19 | 7.2 | 17087 |
| GZM 1535 | φ1500/φ1200 | 3000/500 | 30.9 | JR117-8 | 80 | 725 | 6773 | 2785 | 2120 | 5.08 | 8.74 | 18590 |
| GZM 1545 | φ1500/φ1200 | 4000/500 | 30.9 | JR126-8 | 110 | 725 | 8708 | 2875 | 2190 | 6.6 | 11 | 22460 |
| GZM 1831 | φ1800/φ1390 | 2500/600 | 25.4 | JR128-8 | 155 | 735 | 7756 | 3620 | 2785 | 6.5 | 11.5 | 30100 |
| GZM 1835 | φ1800/φ1390 | 2900/600 | 25.4 | JR128-8 | 155 | 735 | 8156 | 3620 | 2785 | 7.4 | 13 | 30502 |
| GZM 1865 | φ1800/φ1390 | 5910/600 | 25.4 | JR137-8 | 210 | 735 | 11156 | 3683 | 2785 | 7.35 | 13 | 41338 |
| GZM 2131 | φ2100/φ1670 | 2500/600 | 23.8 | JR128-8 | 155 | 725 | 7579 | 3908 | 2825 | 9 | 16.5 | 33454 |
| GZM 2136 | φ2100/φ1670 | 3000/600 | 24.05 | JR136-8 | 180 | 735 | 8180 | 4214 | 3183 | 10.45 | 19.2 | 41211 |
| GZM 2141 | φ2100/φ1670 | 3500/600 | 24.05 | JR137-8 | 210 | 735 | 8680 | 4264 | 3183 | 11.9 | 21.5 | 44354 |
| GZM 2145 | φ2100/φ1670 | 3750/750 | 23.3 | JR137-6 | 280 | 980 | 9556 | 4274 | 3230 | 12.5 | 22.6 | 48571 |
| GZM 2430 | φ2100/φ1670 | 2300/700 | 22 | JR137-6 | 280 | 960 | 9023 | 4836 | 3383 | 11.5 | 19 | 58010 |
| GZM 2727 | φ2700/φ2100 | 2150/550 | 21.62 | JR138-8 | 245 | 735 | 8095 | 4826 | 3430 | 12.9 | 25.8 | 59333 |
| GZM 2733 | φ2700/φ2287 | 2750/550 | 21.6 | JR138-8 | 245 | 735 | 8433 | 4897 | 4385 | 15.9 | 28 | 67302 |
| GZM 2736 | φ2700/φ2287 | 3050/550 | 21.6 | JR157-8 | 320 | 750 | 8735 | 4897 | 4385 | 17.5 | 33.2 | 70365 |
| GZM 2740 | φ2700/φ2287 | 3450/550 | 20.76 | JR158-8 | 380 | 750 | 9565 | 5150 | 3620 | 19.7 | 38.2 | 74982 |
| GZM 2742 | φ2700/φ2287 | 3650/550 | 20.76 | JR158-8 | 380 | 750 | 9765 | 5150 | 3640 | 20 | 41 | 76842 |

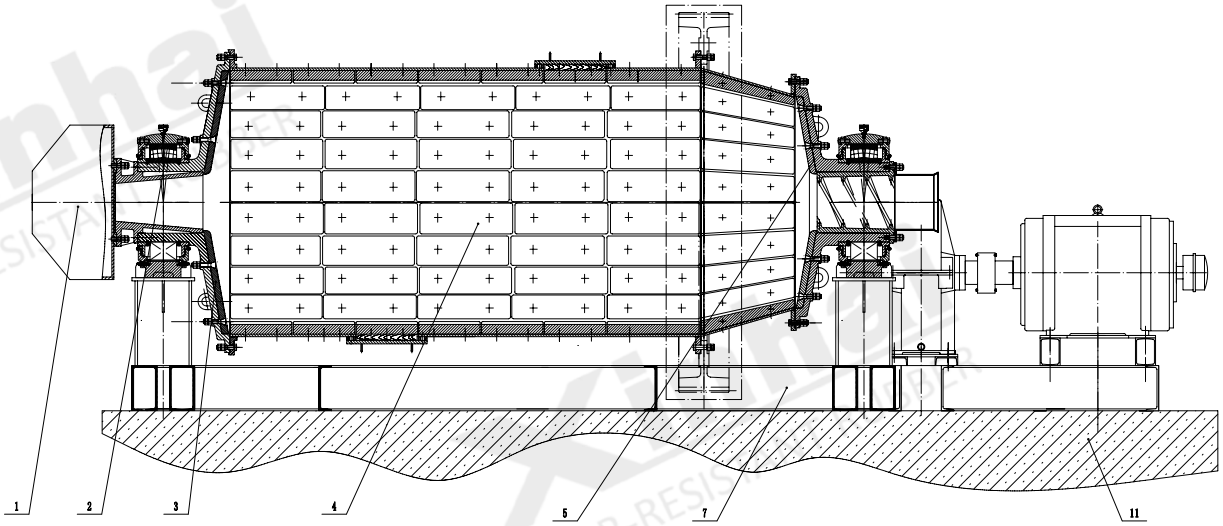


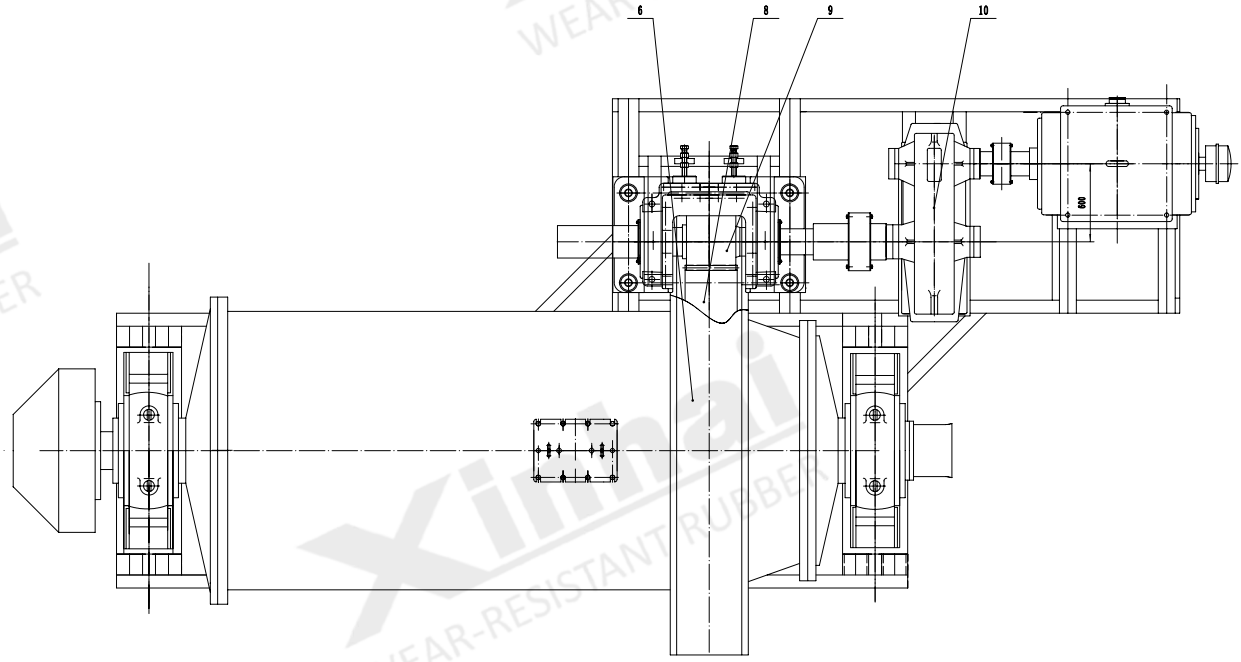


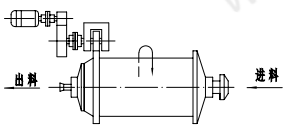


右旋传动布置图

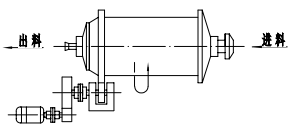


左旋传动布置图

## ■ 圆锥溢流型球磨机结构图

◎ 注：1. 给料器　2. 轴承装备　3. 进料部　4. 筒体部
5. 出料部　6. 护罩　7. 机架　8. 大齿轮
9. 小齿轮　10. 传动部　11. 基础图

# 湿式格子型球磨机

## 原理概述

主要部件是一个直径和长度成一定合理比例的筒体，通过传动机械使其转动，物料从筒体给料端给入，在筒体内由于钢球及矿石本身的抛落冲击和自磨，物料得以粉碎。由于不断給入物料，其压力促使筒内物料由给料端向排料端移动。达到成品粒度的物料从筒体出料端排出。湿磨时，物料被水流带走。

## 设备特点

◎ 顶起装置，便于检修；
◎ 静动压轴承，运转平稳可靠；
◎ 慢速传动，便于检修和启动；
◎ 油雾润滑装置，保证大小齿轮润滑可靠；
◎ 气体离合器柔性启动。



## 使用范围

常用于磨矿粒度较粗的矿石。

## 技术参数

| 型号 | 筒体直径 (mm) | 筒体长度 (mm) | 电机型号 | 电机功率 (kW) | 长 (mm) | 宽 (mm) | 高 (mm) | 有效容积 ($m^3$) | 最大装球量 (t) | 重量 (kg) |
|---|---|---|---|---|---|---|---|---|---|---|
| MQG 0909 | 900 | 900 | Y225S-8 | 18.5 | 4750 | 2213 | 2050 | 0.45 | 0.96 | 4620 |
| MQG 0918 | 900 | 1800 | Y225M-8 | 22 | 5000 | 2280 | 2050 | 0.9 | 1.92 | 5340 |
| MQG 1212 | 1200 | 1200 | Y250M-8 | 30 | 5788 | 2794 | 2540 | 1.14 | 2.4 | 11438 |
| MQG 1224 | 1200 | 2400 | Y315S-8 | 55 | 6673 | 2994 | 2540 | 2.28 | 3.96 | 13200 |
| MQG 1515 | 1500 | 1500 | JR115-8 | 60 | 6094 | 3300 | 2766 | 2.2 | 5 | 13700 |
| MQG 1530 | 1500 | 3000 | JR125-8 | 95 | 7979 | 3300 | 2766 | 4.5 | 8.4 | 18690 |
| MGG 2122 | 2100 | 2200 | JR128-8 | 155 | 7750 | 4839 | 3794 | 6.6 | 15 | 45400 |
| MQG 2130 | 2100 | 3000 | JR137-8 | 210 | 8744 | 4394.7 | 3110 | 9 | 20 | 45790 |
| MQG 2430 | 2400 | 3000 | JR1410-8 | 280 | 9728 | 4956 | 4018 | 12.1 | 22.5 | 67000 |
| MQG 2721 | 2700 | 2100 | JR1410-8 | 280 | 9300 | 5500 | 4500 | 10.7 | 24 | 63000 |
| MQG 2727 | 2700 | 2700 | JR148-8 | 310 | 9900 | 5500 | 4500 | 13.8 | 29 | 68530 |
| MQG 2736 | 2700 | 3600 | TDMK400-32/2150 | 400 | 9765 | 5826.6 | 4674.5 | 18.4 | 41 | 98020 |
| MQG 3231 | 3200 | 3100 | TDMK630-36 | 630 | 12750 | 6750 | 5152.5 | 22.5 | 45 | 115103 |
| MQG 3236 | 3200 | 3600 | TDMK630-36 | 630 | 14300 | 6760 | 5200 | 24.8 | 58 | 119012 |
| MQG 3245 | 3200 | 4500 | TDMK800-36 | 800 | 13896 | 7200 | 5152.5 | 32.8 | 65 | 137589 |
| MQG 3639 | 3600 | 3900 | TDMK1000-36/3600 | 1000 | 15000 | 7200 | 6300 | 36.2 | 75 | 145000 |
| MQG 3645 | 3600 | 4500 | TDMK1250-40 | 1250 | 15200 | 7750 | 6300 | 41.8 | 90 | 159700 |
| MQG 3650 | 3600 | 5000 | TDMK1400-40 | 1400 | 17600 | 7750 | 6300 | 46.4 | 96 | 158000 |
| MQG 3660 | 3600 | 6000 | TDMK1600-40 | 1600 | 17000 | 8800 | 6500 | 55.7 | 120 | 189000 |
| MQG 4060 | 4000 | 6000 | TDMK1700-30 | 1700 | 17400 | 9500 | 7600 | 69.8 | 137 | 214000 |
| MQG 4560 | 4500 | 6000 | TDMK2300-30 | 2300 | 17800 | 10500 | 7600 | 87 | 158 | 294000 |

注：顶起装置和静动压轴承根据用户要求配套。φ2.7 m 以上规格重量中不包括电机。

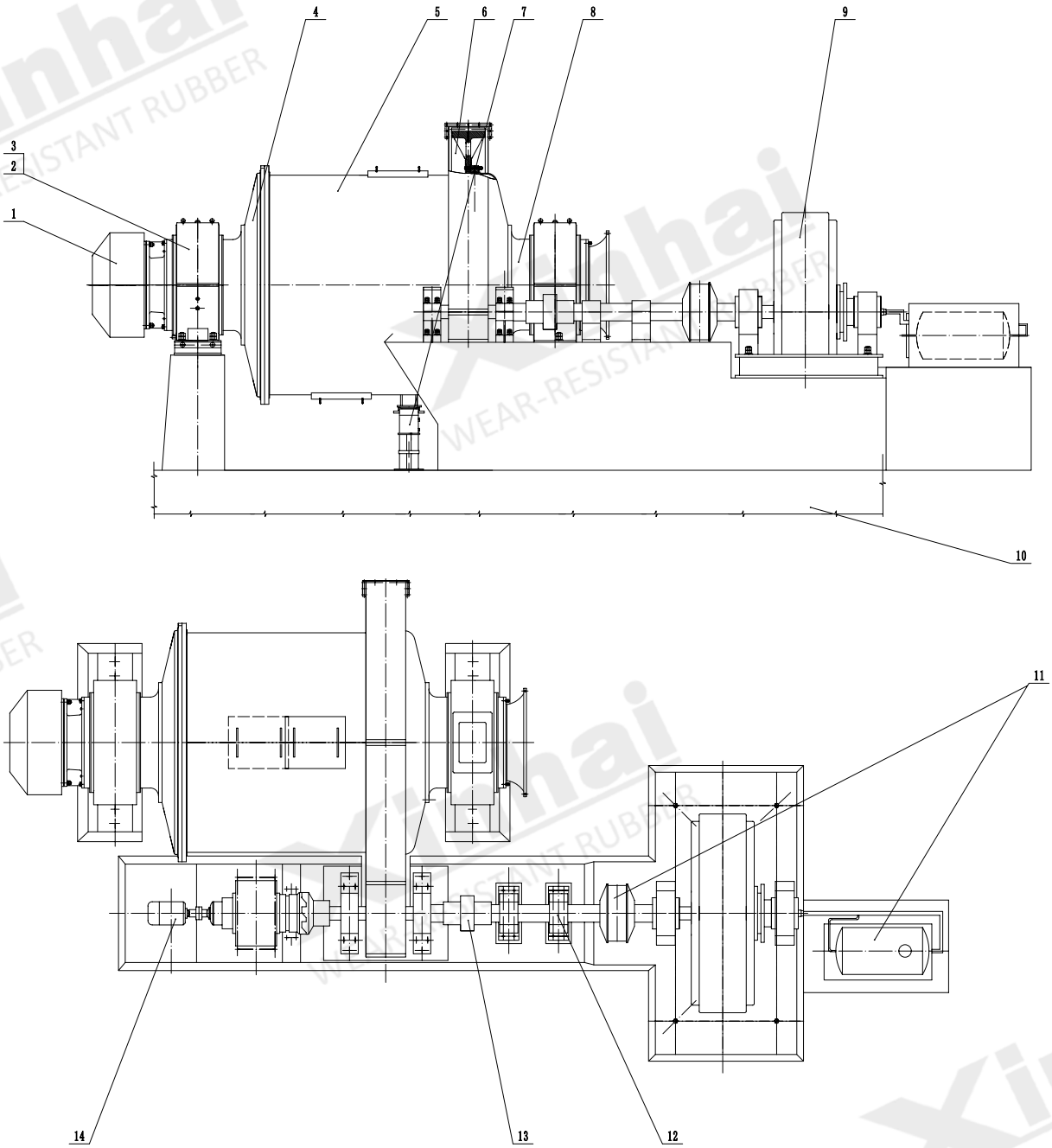


## ■ 湿式格子型球磨机结构图

◎ 注：1. 给料器　2. 轴承部　3. 环形密封　4. 进料部　5. 筒体部
6. 传动部　7. 起重装置　8. 出料部　9. 电动机　10. 基础图
11. 空气离合器　12. 支撑轴承　13. 联轴器　14. 慢速传动部　15. 稀油站

# 湿式溢流型球磨机

## 原理概述

主要部件是一个直径和长度成一定合理比例的筒体，通过传动机械使其转动，物料从筒体给料端给入，在筒体内由于钢球及矿石本身的抛落冲击和自磨，物料得以粉碎。由于不断給入物料，其压力促使筒内物料由给料端向排料端移动。达到成品粒度的物料从筒体出料端排出。



## 设备特点

◎ 顶起装置，便于检修；
◎ 静动压轴承，运转平稳可靠；
◎ 慢速传动，便于检修和启动；
◎ 油雾润滑装置，保证大小齿轮润滑可靠；
◎ 气体离合器柔性启动。

## 使用范围

常用于磨矿粒度较细的矿石。

## 技术参数

| 型号 | 筒体直径 (mm) | 筒体长度 (mm) | 电机型号 | 电机功率 (kW) | 长 (mm) | 宽 (mm) | 高 (mm) | 有效容积 ($m^3$) | 最大装球量 (t) | 重量 (kg) |
|---|---|---|---|---|---|---|---|---|---|---|
| MQY 0918 | 900 | 1800 | Y225M-8 | 22 | 5080 | 2300 | 2015 | 0.9 | 1.66 | 6078 |
| MQY 1212 | 1200 | 1200 | Y250M-8 | 30 | 5023 | 2794 | 2540 | 1.14 | 2.4 | 11473 |
| MQY 1224 | 1200 | 2400 | YR280S-8 | 55 | 6112 | 2794 | 2540 | 2.28 | 3.8 | 12308 |
| MQY 1515 | 1500 | 1500 | JR115-8 | 60 | 5766 | 2945 | 2600 | 2.2 | 6.4 | 15424 |
| MQY 1530 | 1500 | 3000 | JR125-8 | 95 | 7979 | 2945 | 2600 | 4.5 | 10 | 18690 |
| MQY 2122 | 2100 | 2200 | JR128-8 | 155 | 8070 | 4840 | 3795 | 6.6 | 14 | 47800 |
| MQY 2130 | 2100 | 3000 | JR137-8 | 210 | 8870 | 4840 | 3795 | 9 | 20 | 49780 |
| MQY 2136 | 2100 | 3600 | JR137-8 | 210 | 9300 | 4840 | 3795 | 10.8 | 22 | 52010 |
| MQY 2145 | 2100 | 4500 | JR148-6 | 310 | 11029 | 4738.6 | 3300 | 13.5 | 23.8 | 58305 |
| MQY 2430 | 2400 | 3000 | JR1410-8 | 280 | 9710 | 4778 | 4120 | 12.1 | 23 | 65880 |
| MQY 2721 | 2700 | 2100 | JR1410-8 | 280 | 9400 | 5600 | 4700 | 10.7 | 24 | 63900 |
| MQY 2736 | 2700 | 3600 | TDMK400-32 | 400 | 13049 | 5800 | 4680 | 17.8 | 32 | 96570 |
| MQY 2740 | 2700 | 4000 | TDMK400-32 | 400 | 11850 | 5667 | 4496 | 20.4 | 40 | 78800 |
| MQY 3231 | 3200 | 3100 | TDMK630-36 | 630 | 12750 | 6760 | 5150 | 21.4 | 45 | 107660 |
| MQY 3245 | 3200 | 4500 | TDMK630-36 | 630 | 14356 | 7200 | 5152.5 | 32.8 | 65 | 132201 |
| MQY 3254 | 3200 | 5400 | TM1000-36/2600 | 1000 | 15800 | 6760 | 5200 | 37.2 | 73 | 121000 |
| MQY 3645 | 3600 | 4500 | TM1000-36/2600 | 1000 | 15000 | 7200 | 6326 | 41.8 | 76 | 135000 |
| MQY 3650 | 3600 | 5000 | TM1250-40/3250 | 1250 | 17157 | 7755 | 6326 | 46.4 | 86 | 145000 |
| MQY 3660 | 3600 | 6000 | TM1250-40/3250 | 1250 | 19000 | 7755 | 6326 | 55.7 | 102 | 154000 |
| MQY 3690 | 3600 | 9000 | TDMK1800-30 | 1800 | 28000 | 4600 | 5600 | 83 | 163 | 212000 |
| MQY 3867 | 3800 | 6700 | TDMK1600-30 | 1600 | 19000 | 8200 | 7100 | 70 | 130 | 186000 |
| MQY 4067 | 4000 | 6700 | TDMK1800-30 | 1800 | 15600 | 9600 | 7300 | 78 | 138 | 207000 |
| MQY 4561 | 4500 | 6100 | TDMK2200-30 | 2200 | 18200 | 10500 | 7600 | 93 | 151 | 238000 |

注：顶起装置和静动压轴承根据用户要求配套。φ2.7 m 以上规格重量中不包括电机。

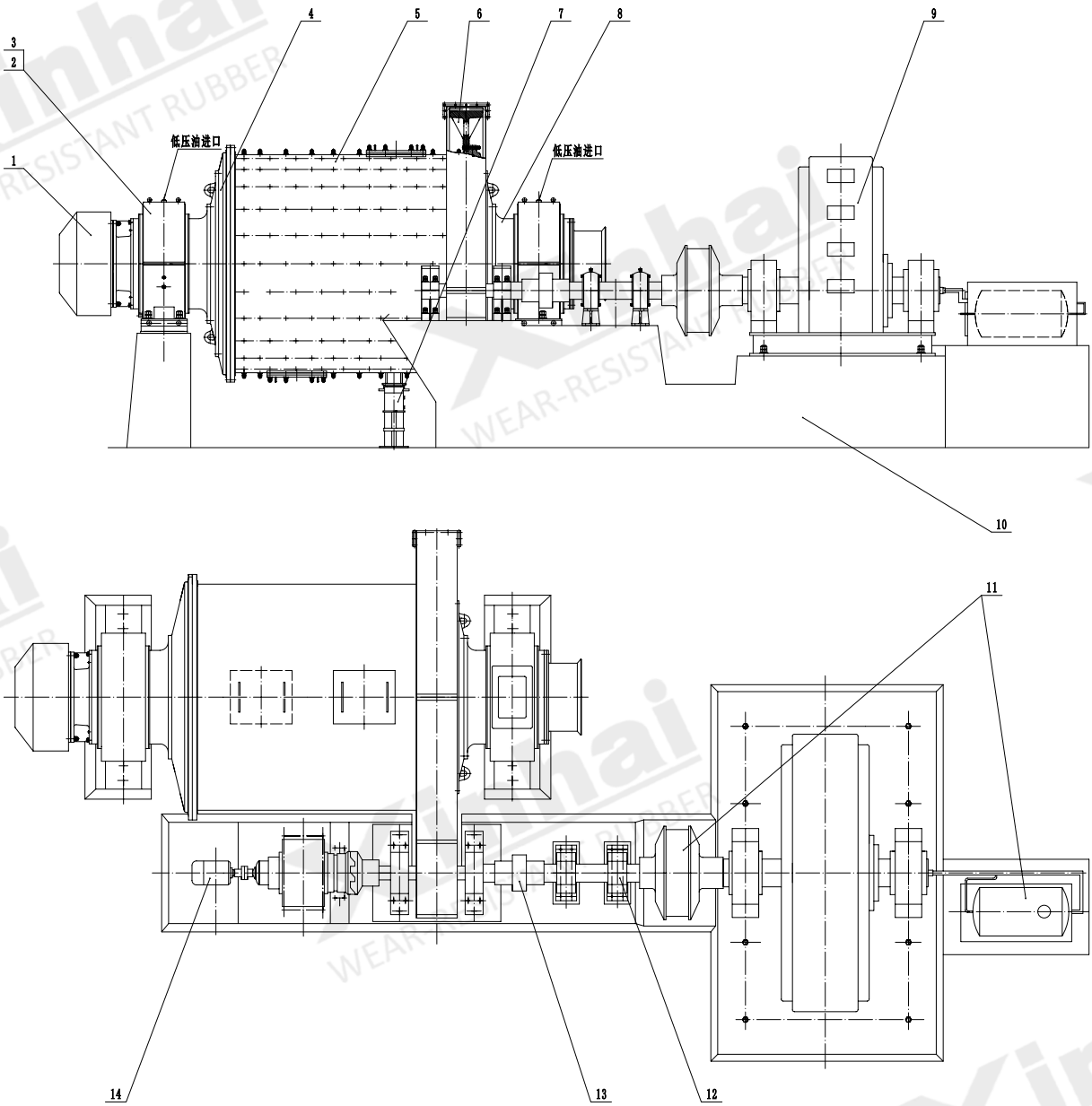


## ■ 湿式溢流型球磨机结构图

◎ 注：1. 给料器　2. 轴承部　3. 环形密封　4. 进料部
5. 筒体部　6. 传动部　7. 起重装置　8. 出料部
9. 电动机　10. 基础图　11. 空气离合器　12. 支撑轴承
13. 联轴器　14. 慢速传动部　15. 稀油站

## 湿式棒磨机

### 原理概述

主要部件是一个直径和长度成一定合理比例的筒体，通过传动机械使其转动，物料从筒体给料端给入，在筒体内由于钢棒及矿石本身的抛落冲击和自磨，物料得以粉碎。由于不断給入物料，其压力促使筒内物料由给料端向排料端移动。达到成品粒度的物料从筒体出料端排出。



### 设备特点

◎ 棒磨机的锥形端盖曲率较小，可使钢棒能在磨机内规则运动；
◎ 排矿中空轴直径较大，便于检修，同时可降低矿浆液面，迅速排矿；
◎ 产品粒度较均匀，过粉碎现象少。

### 使用范围

主要用于粗磨作业。适合在第一段开路磨矿中用于矿石的细碎和粗磨，特别适合处理脆性物料。

### 技术参数

| 型号 | 筒体直径 (mm) | 筒体长度 (mm) | 电机型号 | 电机功率 (kW) | 电机转数 (r/min) | 长 (mm) | 宽 (mm) | 高 (mm) | 处理能力 (t/h) | 有效容积 ($m^3$) | 重量 (kg) |
|---|---|---|---|---|---|---|---|---|---|---|---|
| MBY 0918 | 900 | 1800 | Y225M-8 | 22 | 730 | 4980 | 2370 | 2020 | 0.62~3.2 | 0.9 | 5700 |
| MBY 0924 | 900 | 2400 | Y250M-8 | 30 | 730 | 5670 | 3280 | 2020 | 0.81~4.3 | 1.2 | 5880 |
| MBY 1224 | 1200 | 2400 | Y280M-8 | 45 | 730 | 6450 | 2800 | 2500 | 0.4~4.9 | 2.28 | 12308 |
| MBY 1530 | 1500 | 3000 | JR125-8 | 95 | 725 | 7935 | 3185 | 2280 | | 5 | 19990 |
| MBYg 1530 | 1500 | 3000 | JR117-8 | 80 | 725 | 7253 | 3070 | 2280 | 2.4~7.5 | 5 | 21210 |
| MBYg 2130 | 2100 | 3000 | JR136-8 | 180 | 735 | 8122 | 4220 | 3073 | 14~35 | 9 | 42123.5 |
| MBYg 2136 | 2100 | 3600 | JR137-8 | 210 | 735 | 8958 | 4320 | 3025 | 43~61 | 10.8 | 45800.5 |
| MBYg 2430 | 2400 | 3000 | JR138-8 | 280 | 735 | 9004.5 | 4836.4 | 3490 | | 11.5 | 55795 |
| MBYg 2732 | 2700 | 3200 | JR157-8 | 320 | 750 | 10509 | 5000 | 3620 | | 15.7 | 83110 |
| MBYg 2736 | 2700 | 3600 | JR158-8 | 380 | 743 | 10764 | 5750 | 3620 | 32~86 | 17.7 | 90441 |
| MBY 2740 | 2700 | 4000 | TDMK400-32 | 400 | 187.5 | 12300 | 5700 | 4700 | 43~110 | 20.4 | 75000 |
| MBY 3040 | 3000 | 4000 | JR1510-8 | 570 | 740 | 9800 | 3900 | 3900 | 54~135 | 26 | 90000 |
| MBY 3245 | 3200 | 4500 | TDMK800-36 | 800 | 167 | 14600 | 7000 | 5300 | 64~180 | 31 | 113000 |
| MBY 3645 | 3600 | 4500 | TDMK1250-40 | 1250 | 150 | 15200 | 8800 | 6800 | 80~230 | 41.8 | 139000 |
| MBY 3654 | 3600 | 5400 | TDMK1600-40 | 1600 | 150 | 15900 | 8800 | 6800 | 100~250 | 49.7 | 150000 |

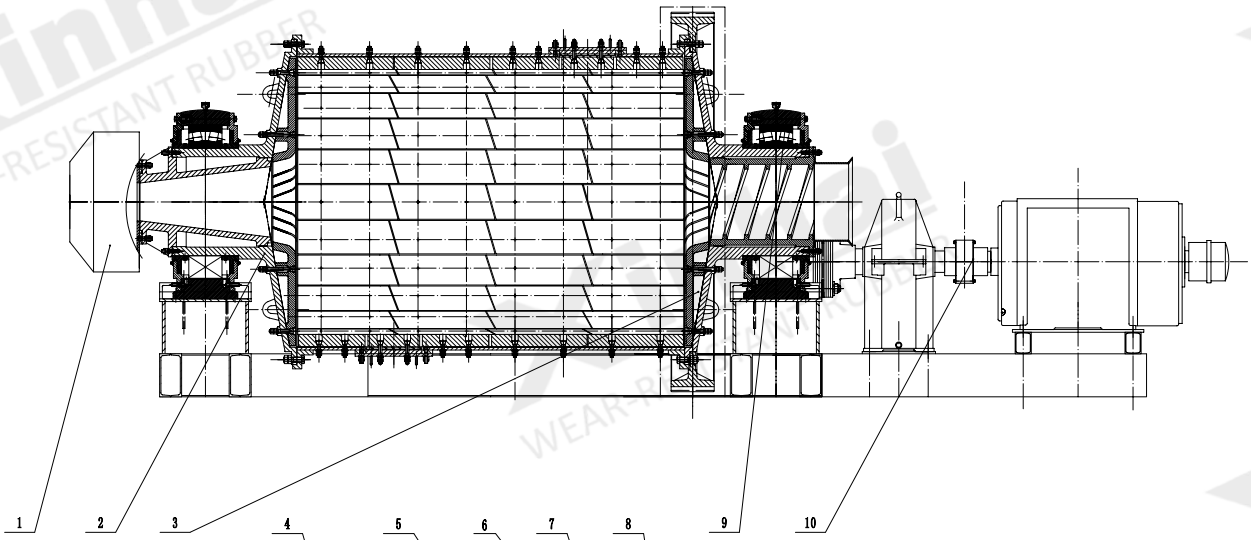


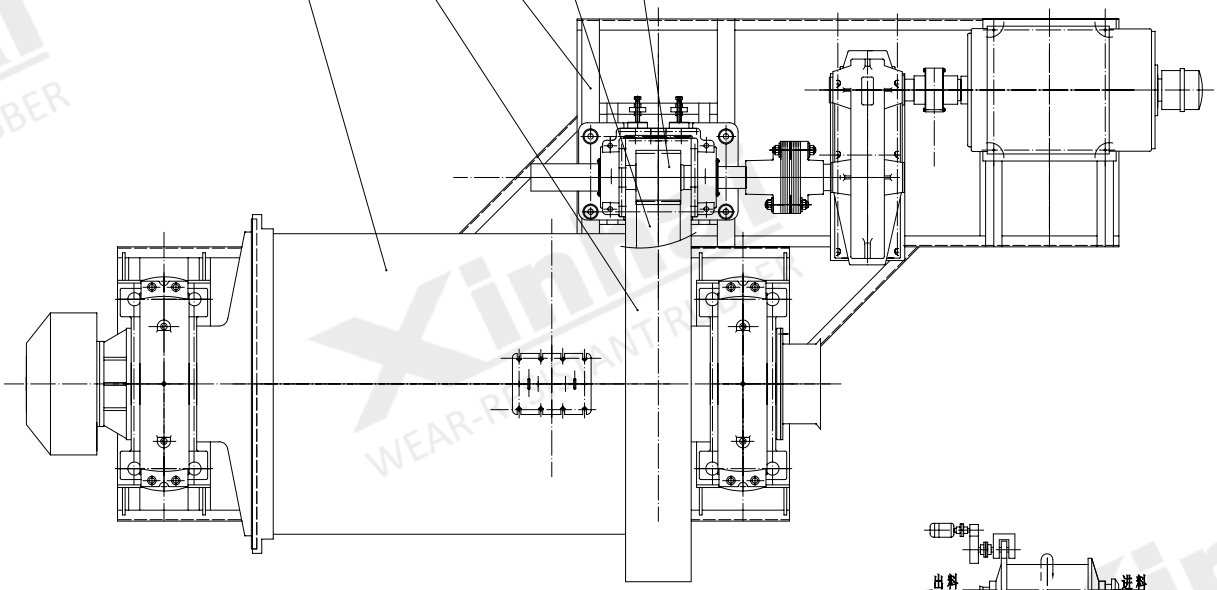




右旋传动布置图

## ■ 湿式棒磨机结构图

◎ 注：1. 给料器　2. 进料部　3. 出料部　4. 筒体部
5. 齿轮罩部　6. 底架　7. 大齿轮　8. 小齿轮
9. 滚动轴承装备　10. 传动部　11. 基础资料图

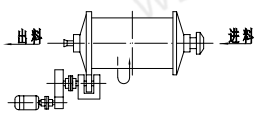


左旋传动布置图

## 湿式长筒型球磨机

### 原理概述

主要部件是一个直径和长度成一定合理比例的筒体，通过传动机械使其转动，物料从筒体给料端给入，在筒体内由于钢球及矿石本身的抛落冲击和自磨，物料得以粉碎。由于不断給入物料，其压力促使筒内物料由给料端向排料端移动。达到成品粒度的物料从筒体出料端排出。



### 设备特点

◎ 筒体长度远大于直径，用隔舱将筒体分为二到四个不同长度及功能的仓。

### 使用范围

主要用于水泥厂，也可用于有关工业部门粉磨其他物料。

### 技术参数

| 型号 | 筒体直径 (mm) | 筒体长度 (mm) | 筒体转速 (r/min) | 装球量 (t) | 给料粒度 (mm) | 出料粒度 (mm) | 产量 (t/h) | 电机功率 (kW) | 重量 (kg) |
|---|---|---|---|---|---|---|---|---|---|
| MQT 1545 | 1500 | 4500 | 27 | 14 | ≤ 25 | 0.075~0.4 | 3~6 | 110 | 22500 |
| MQT 1557 | 1500 | 5700 | 27 | 15 | ≤ 25 | 0.075~0.4 | 3.5~6 | 132 | 25000 |
| MQT 1830 | 1830 | 3000 | 24 | 11 | ≤ 25 | 0.075~0.4 | 4~10 | 180 | 28600 |
| MQT 1864 | 1830 | 6400 | 24 | 23 | ≤ 25 | 0.075~0.4 | 6.5~15 | 210 | 36536 |
| MQT 1870 | 1830 | 7000 | 24 | 25 | ≤ 25 | 0.075~0.4 | 7.5~17 | 245 | 38145 |
| MQT 2255 | 2200 | 5500 | 21 | 30 | ≤ 25 | 0.075~0.4 | 10~22 | 370 | 49500 |
| MQT 2265 | 2200 | 6500 | 21 | 30 | ≤ 25 | 0.075~0.4 | 14~26 | 420 | 52800 |
| MQT 2275 | 2200 | 7500 | 21 | 33 | ≤ 25 | 0.075~0.4 | 16~29 | 475 | 56000 |

# 高效自磨

## 原理概述

主要部件是一个直径和长度成一定合理比例的筒体，通过传动机械使其转动，物料从筒体一端的中心套筒给入，在筒体内由于矿石本身的抛落冲击及自磨而粉碎。达到成品粒度的物料通过格子板在溢流水的作用下，从筒体另一端的中心套筒流出。



## 设备特点

◎ 湿式自磨机的特点是能耗低、无粉尘污染、辅助设备少，易实现生产自动化，产品粒度较稳定等；

◎ 高效自磨机可实现二段和三段破碎及筛分、棒磨机或球磨机部分或全部的碎磨功能，可处理粗碎矿石省去中碎、细碎作业，粉碎比大，达到 3000-4000（给料 300-400 mm，出料产品 0.1 mm 以下）。

## 使用范围

一般应用于粗碎后的粗磨作业。

## 技术参数

| 型号 | 直径 (mm) | 长度 (mm) | 给矿粒度 (mm) | 主电机 | | | |
|---|---|---|---|---|---|---|---|
| | | | | 型号 | 功率 (kW) | 电压 (V) | 重量 (t) |
| ZMJ4014 | 4000 | 1400 | < 350 | JR138-8 | 245 | 380 | 66 |
| ZMJ4018 | 4000 | 1800 | < 350 | JR1410-8 | 320 | 10000 | 82 |
| ZMJ5518 | 5500 | 1800 | < 400 | TDMK800-36 | 800 | 10000 | 175 |
| ZMJ6522 | 6500 | 2200 | < 400 | TDMK1600-40 | 1600 | 10000 | 280 |
| ZMJ7525 | 7500 | 2500 | < 400 | TM2500-16 | 2500 | 10000 | 455 |
| ZMJ7528 | 7500 | 2800 | < 400 | TM2500-16 | 2500 | 10000 | 465 |

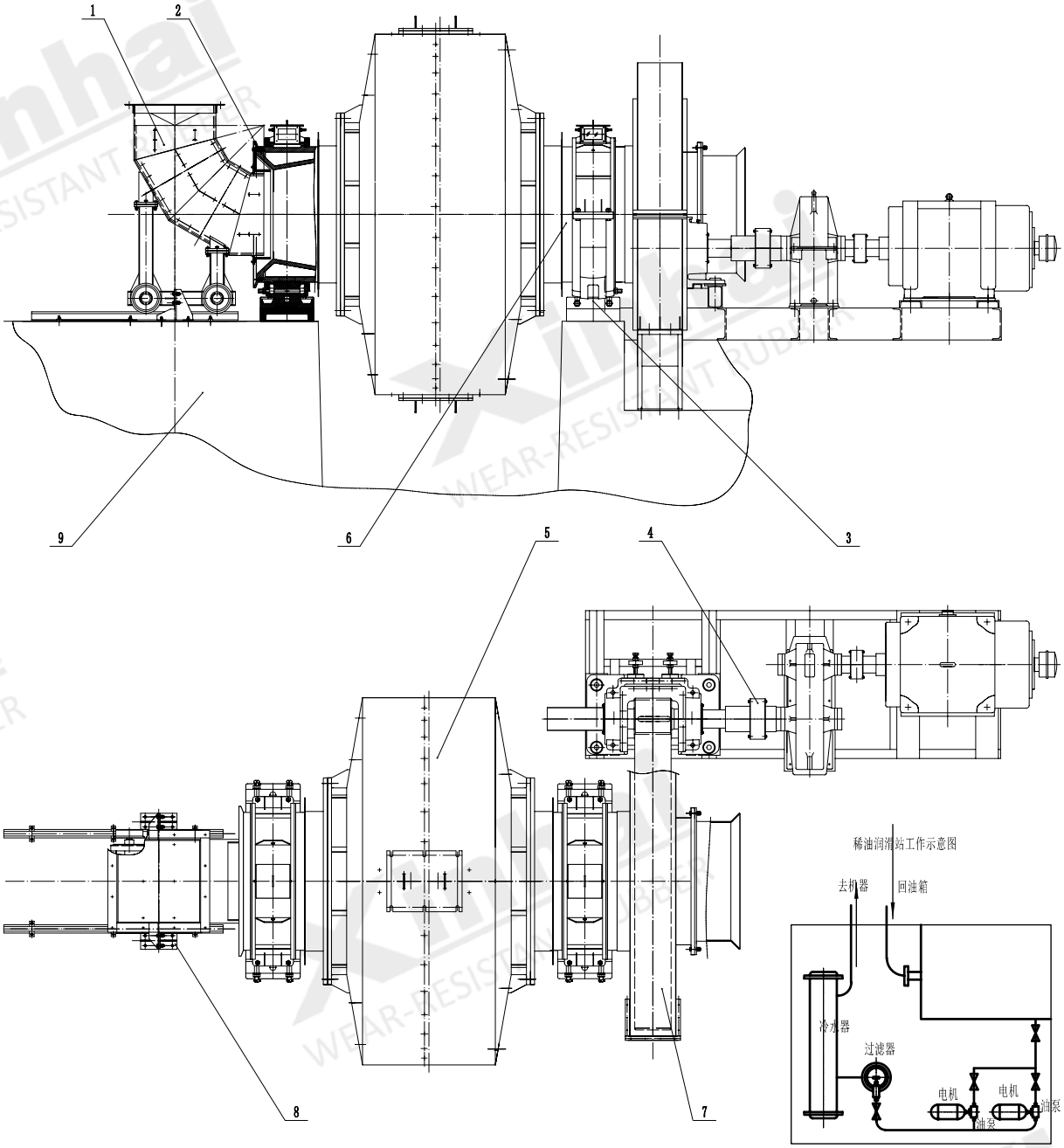


## ■ 高效自磨机结构图

◎ 注：1. 给料部　2. 进料部　3. 主轴承部　4. 传动部
5. 筒体部　6. 出料部　7. 齿轮罩部　8. 固定支架
9. 地基部

# 山东鑫海矿业技术装备股份有限公司

**SHANDONG XINHAI MINING TECHNOLOGY & EQUIPMENT INC.**

地址：烟台市福山高新技术产业开发区鑫海街 188 号
电话：15311826613 | 15011319916
传真：0535-6300568
网址：www.xinhaiminginggroup.cn
官网：www.ytxinhai.com



由于技术时有更新，设备参数会有所变动，故本样册仅供参考，请您谅解。如需最新信息，请致电鑫海技术人员。版权为鑫海矿装所有，未经鑫海矿装书面许可，本手册任何部分的内容不得擅自复制或抄袭用于任何目的。

© 中国印制 2015 年 11 月版